SCHMIDT STRAHL

RADEMACHER

Straßenleuchte Rotario

PSH-364...

Straßenleuchte Rotario

	IP65	SK I SK I
50.000 h L 80/B 10	230 V 50 Hz	T_A 45°C
	CE	> 100 lm/W

Einsatzbereiche
Ortsfeste Beleuchtung von Straßen unterschiedlicher Verkehrsdichte, wie öffentliche und private Kraftfahrzeugstraßen, Wohn- und Anliegerstraßen, Fußgängerzonen, Einkaufsstraßen, Park- und Grünanlagen, repräsentative Plätze, Schulhöfe, Parkplätze.

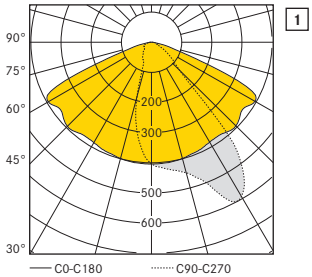

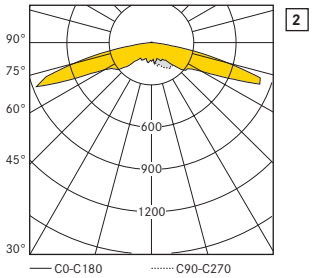

Asymmetrische Lichtstärkeverteilung mit LED-Technologie

Type	Schaltstufe	Systemleistung	Leuchten-lichtstrom	Farb-temperatur	Bestell-Nr. SK I	Bestell-Nr. SK II	kg	A_W	LVK
PSH-364122	1	17 W / 350 mA	1800 lm	4000 K	90585	88643	11,0	0,08	1
	2	28 W / 500 mA	2300 lm	4000 K			11,0	0,08	1
	3	39 W / 700 mA	3000 lm	4000 K			11,0	0,08	1
PSH-364122-BB	1	17 W / 350 mA	1800 lm	4000 K	90586	90341	11,0	0,08	2
	2	28 W / 500 mA	2300 lm	4000 K			11,0	0,08	2
	3	39 W / 700 mA	3000 lm	4000 K			11,0	0,08	2
PSH-364123	1	17 W / 350 mA	1800 lm	4000 K	90589	89541	11,5	0,09	1
	2	28 W / 500 mA	2300 lm	4000 K			11,5	0,09	1
	3	39 W / 700 mA	3000 lm	4000 K			11,5	0,09	1
PSH-364123-BB	1	17 W / 350 mA	1800 lm	4000 K	90590	90544	11,5	0,09	2
	2	28 W / 500 mA	2300 lm	4000 K			11,5	0,09	2
	3	39 W / 700 mA	3000 lm	4000 K			11,5	0,09	2

Asymmetrische Lichtstärkeverteilung mit LED-Technologie (2-modulig)

Type	Schalt-stufe	Systemleistung	Leuchten-lichtstrom	Farb-temperatur	Bestell-Nr. SK I	Bestell-Nr. SK II	kg	A_W	LVK
PSH-364222	1	2 x 39 W / 700 mA	6000 lm	4000 K	93237	93192	11,0	0,09	1
PSH-364222-BB	1	2 x 39 W / 700 mA	6000 lm	4000 K	93239	93186	11,0	0,09	2

Schaltstufen 1 – 3 wie in obiger Tabelle. Alle LED-Ausfürungen besitzen eine Farbtemperatur von 4000K. Technische Änderungen vorbehalten.

Leuchtengehäuse
- An- und Aufsatzmontage
- Aluminiumguss
- Korrosions- und seewasser-beständig
- Druckausgleichselement M 12x1,5
- Werkzeugloses Öffnen der Leuchte nach oben durch einen Kniehebelverschluß
- Alterungs- und temperatur-beständige Profildichtungen
- Mastaufsatz für Mastzopf Ø 60-76 mm, Mastaufneigung variabel von 0-15 Grad
- Mastansatz für Mastzopf Ø 42-60 mm
- Mastbefestigung durch zwei Innensechskantschrauben Edelstahl-Rostfrei
- Schutzart IP65

Elektrische Ausrüstung
PSH-364122, PSH-364123
- Konstantstromtreiber hoher Qualität mit Schaltstufen 350 bis 700 mA
- 16 hocheffiziente High Power LEDs, modular vergossen, IP67, für Außenanwendung
- Wärmebeständige Verdrahtung
- Überspannungsschutz 10 kV
- Anschlussseite mit Zugentlastung
- speziell konzipierte Optik für Straßen der ME- und S-Klassen

Abdeckung
PSH-364123, PSH-364222
- Acrylabdeckung (PMMA)
- Klar, gewölbt
- Temperaturwechselbeständig

Lackierung
- Witterungsbeständig pulverbe-schichtet RAL 7015 schiefergrau
- Auf Wunsch gegen Mehrpreis alle RAL-Farben erhältlich

Bestellbares Leuchtenzubehör
(gegen Mehrpreis)
- Dimmung (Dali)
- Leistungsreduzierung über Steuerphase
- Leistungsreduzierung digital ohne Steuerleitung
- Anschlussleitung
- Acrylabdeckung (PMMA) für PSH-364122(*)

PSH-364122(*)

PSH-364101

PSH-364222

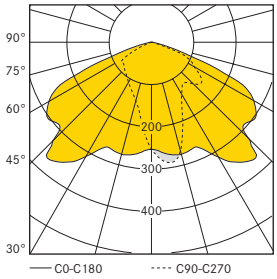

4

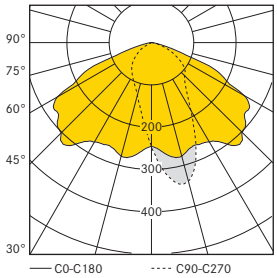

5

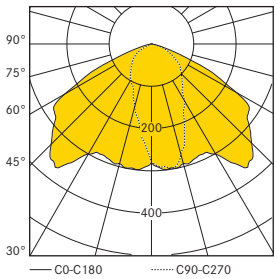

6

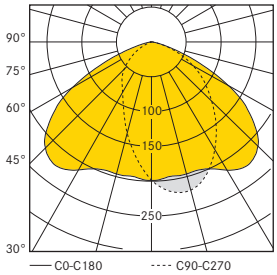

7

Asymmetrische Lichtstärkeverteilung mit Hochdrucklampen und Kompakt-Leuchtstofflampe

Type	Leistung	Lampe	Sockel	Bestell-Nr. SK I	Bestell-Nr. SK II	kg	A_W	LVK
PSH-364101	**1 x 35 W**	**HIT-CE**	**G12**	**90623**	**86444**	**9,0**	**0,08**	**4**
PSH-364102	**1 x 70 W**	**HIT-CE**	**G12**	**90624**	**88429**	**9,0**	**0,08**	**4**
PSH-364112	**1 x 50 W**	**HST-E**	**E27**	**90625**	**88432**	**9,5**	**0,08**	**5**
PSH-364113	**1 x 70 W**	**HST-E**	**E27**	**90626**	**88433**	**9,5**	**0,08**	**5**
PSH-364114	**1 x 100 W**	**HST**	**E40**	**90627**	**88434**	**10,0**	**0,08**	**6**
PSH-364141	**1 x 45 W**	**CPO-TW**	**PGZ12**	**90344**	**90591**	**10,0**	**0,08**	**-**
PSH-364131	**1 x 26-42 W**	**TC-TEL**	**GX24q3/4**	**90622**	**88451**	**9,0**	**0,08**	**7**

Technische Änderungen vorbehalten.

Leuchtengehäuse
- An- und Aufsatzmontage
- Aluminiumguss
- Korrosions- und seewasserbeständig
- Werkzeugloses Öffnen der Leuchte nach oben durch einen Kniehebelverschluß
- Alterungs- und temperaturbeständige Profildichtungen
- Mastaufsatz für Mastzopf Ø 60-76 mm, Mastaufneigung variabel von 0-15 Grad
- Mastansatz für Mastzopf Ø 42-60 mm
- Mastbefestigung durch zwei Innensechskantschrauben Edelstahl-Rostfrei
- Schutzart IP65

Elektrische Ausrüstung
- Komplett demontierbarer Geräteträger
- Sockel mit Lampensicherung
- Vorschaltgerät hoher Qualität
- Elektronisches Überlagerungszündgerät mit Abschaltautomatik
- 3-poliger Trennstecker, Anschlussseite mit Zugentlastung
- Anschlussfertig wärmebeständig verdrahtet
- Leuchtmittelwechsel werkzeuglos

Lackierung
- Witterungsbeständig pulverbeschichtet RAL 7015 schiefergrau
- Auf Wunsch gegen Mehrpreis alle RAL-Farben erhältlich

Abdeckung
- Einscheibensicherheitsglas (ESG)
- Klar, plan
- Temperaturwechselbeständig

Reflektor
- Lichtlenkender, tiefgezogener Topfreflektor höchster Präzision aus Reinstaluminium eloxiert
- Reflektorraum Schutzart IP65

Bestellbares Leuchtenzubehör
- Elektronisches Vorschaltgerät
- Elektronisches Vorschaltgerät dimmbar (0 -10 V)
- Elektronisches Vorschaltgerät dimmbar (Dali)
- Leistungsreduzierung über Steuerphase
- Leistungsreduzierung digital ohne Steuerleitung
- Anschlussleitung

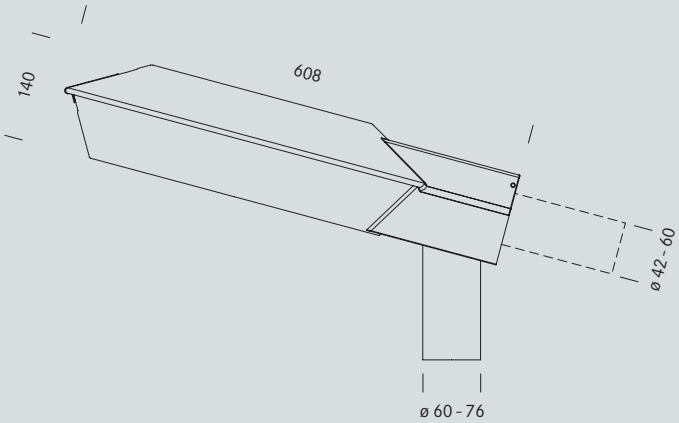

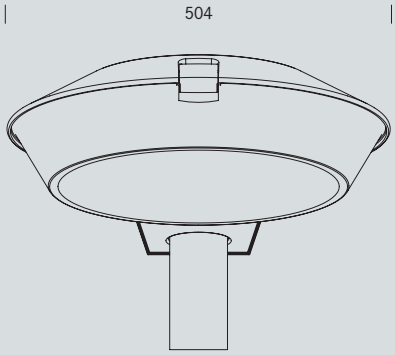

Zubehör

Mastaufsatzkronen aus korrosionsbeständigem Aluminiumguss, unlackiert

	Typ	Aufneigung	Mastzopf Ø	Bestell-Nr.
Einfachausleger	**T572131**	15°	76 mm	**88561**
Zweifachausleger	**T572132**	15°	76 mm	**88560**
Dreifachausleger	**T572133**	15°	76 mm	**88559**
Wandausleger	**T572128**	15°		**88562**
Eckausleger	**T572129**	15°		**88563**

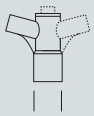

Mastzopf
ø 76 x 100

Leuchtenstutzen für Mastaufsatzkronen aus korrosionsbeständigem Aluminium bzw. aus feuerverzinktem Stahl, unlackiert

	Typ	Leuchtenstutzen Ø	Bestell-Nr.
Ausladung 100 mm	**T572130-100**	60 mm	**88564**
Ausladung 250 mm	**T572130-250**	60 mm	**88565**
Ausladung 400 mm	**T572130-400**	60 mm	**88556**

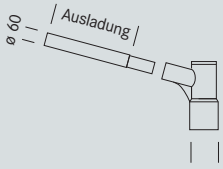

Mastzopf
ø 76 x 100

Witterungsbeständig pulverbeschichtet auf Wunsch gegen Mehrpreis.

Rotario PSH-364123
mit innovativer Kugelgelenkoptik

Mastaufsatz-Leuchte 15° angestellt	Mastaufsatz-Leuchte nicht angestellt	Mastansatz-Leuchte 15° Peitschenmast
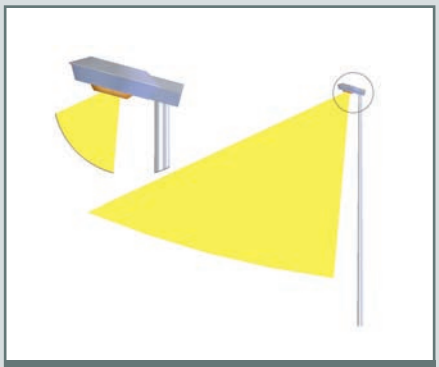	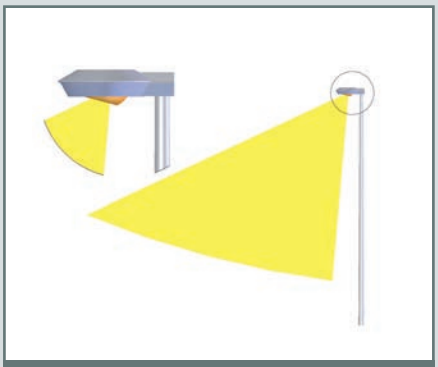	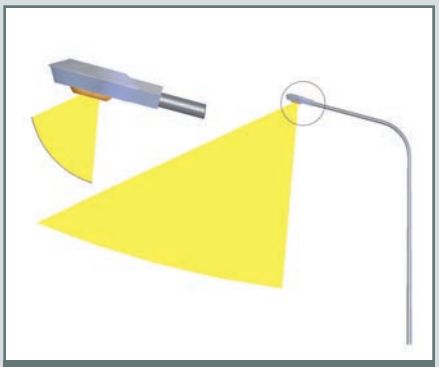
LED 15° angestellt	LED 15° angestellt	LED 15° angestellt
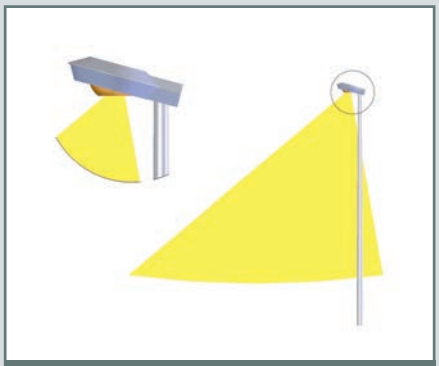	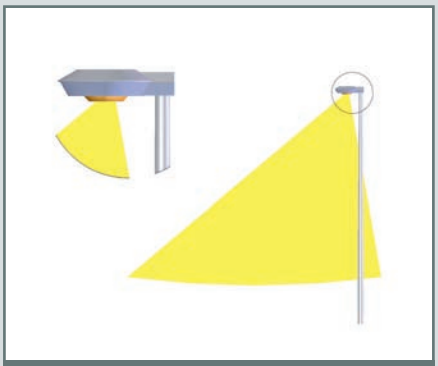	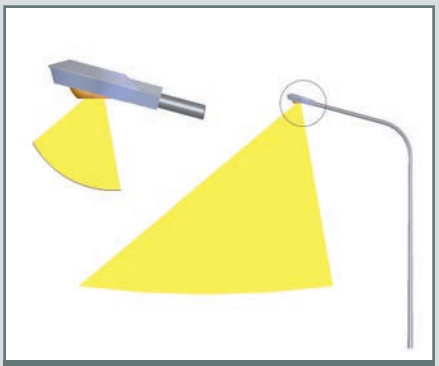
LED horizontal ausgerichtet	LED horizontal ausgerichtet	LED horizontal ausgerichtet
Durch Neigung der Leuchte möglich (siehe Bild rechts)	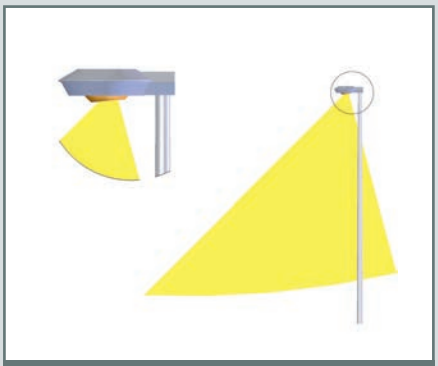	Bei Ansatzbefestigung nicht möglich
LED minus 5° eingestellt (maximal minus 15°)	LED minus 5° eingestellt (maximal minus 15°)	LED minus 5° eingestellt (maximal minus 15°)

Schmidt-Strahl GmbH
In der Loh 39
D-40668 Meerbusch
Tel. +49 (0)2150-70 01-0
Fax +49 (0)2150-70 01-55
E-Mail: info@schmidt-strahl.de
www.schmidt-strahl.de

Stand: 09/2015